若需要下载此演讲视频，请登录：
http://www.iLoveMATLAB.cn/thread-326306-1-1.html

帮助他人 完善自我

——记我在Matlab中文论坛的成长

南京富士通南大软件技术有限公司 孙忠潇
论坛ID：hyowinner
新浪微博：Hyo_Matlab
2015.4.25

今天分享的内容

我在论坛的成长

关于帖子的建议

我现在从事的工作

今天分享的内容

我在论坛的成长

关于帖子的建议

我现在从事的工作

Hyowinner的论坛事件点

注册

因课设到论坛求助，
看帖、学习、积累

MBD

在Math兄的指导下
首次接触MBD的概念

技术交流

@东南大学分享
MBD流程和技术

总结

回顾心路历程，
总结学习方法和过程

2008.10　2009.05　2010.11　2011.11　2014.05　2015.04 今天

毕设

仿真平台的构建，
掌握Simulink+GUI

就业

幸运地找到了
对口满意的工作

未来

希望MBD能够更加推广
更多人掌握Simulink

活跃概况
管理组　版
用户组　版主
在线时间　7462 小时
最后访问　2015-4-1 15:04
上次访问 IP　222.73.24.83:20487 - - 上海
上次发表时间　2015-4-1 11:22

注册时间　2008-10-29 15:56
注册 IP　58.212.171.103 - - 江苏南京
上次活动时间　2015-4-1 15:04
所在时区　(GMT +08:00) 北京，香港，帕斯，新加坡，台北

成长的阶段
——放心去努力，你拥有的将不仅仅是技术

论坛中的多个”首次”

从提问到回帖到分享自己的Demo，成长过程有论坛有你我他。感觉很赞，学有用武之地

在读贴回帖中学习总结

增长技术，提高自信，养成交流的习惯，认识朋友

学会理解别人

学会理解新手的心理和想法，有时模糊不清地描述也能够猜测出他的真意，学会表达，学会理解，交流——team达成统一认识的至关重要因素

锻炼出全局把握　　，交流能力

从技术，视野，理解力，人与人之间交流各方面全面提升，实现与多方的共赢，建立良好的个人形象

关于第一次求助帖

跟大家一样，与IloveMatlab的相遇，也是由于学习中遇到问题，前来求助。
论坛注册时间：2008年10月29日
首次发帖时间：2008年11月1日
发帖目的：求助解决问题
发帖title：Simulink 中怎么在元器件之间连接总线？

谁都有Rookie的时候，放手去追寻想要的东西，不提出问题，不接受来自别人的意见和帮助，如何知道自己的不足，如何找准前进的方向。

关于第一次回帖

六年前的首次回复，已无从查找。

紧张

作为初学者，不知道自己的方法是否正确

兴奋

经过一段时间的学习终于能够反馈给论坛

期待

期待交流，期待楼主的回复和肯定

眼界

同一个贴很多高手支招，因为投入了思考，才能获取真知灼见

关于第一次分享

在学习积累并应用了一段时间之后，自己终于可以制作了一些新鲜有趣的Demo，结合自己与论坛会员们遇到的共同问题，总结一下发帖分享。

善于学习

Math的视频和帖子，Matlab自带的help和demo

求知欲强

虽然不一定打破沙锅问到底，但是遇到问题起码要钻研出一种解决方法

勇于分享

做的不好也勇于分享，好坏自有分明。赞赏自然好，批判也能帮助你进步。

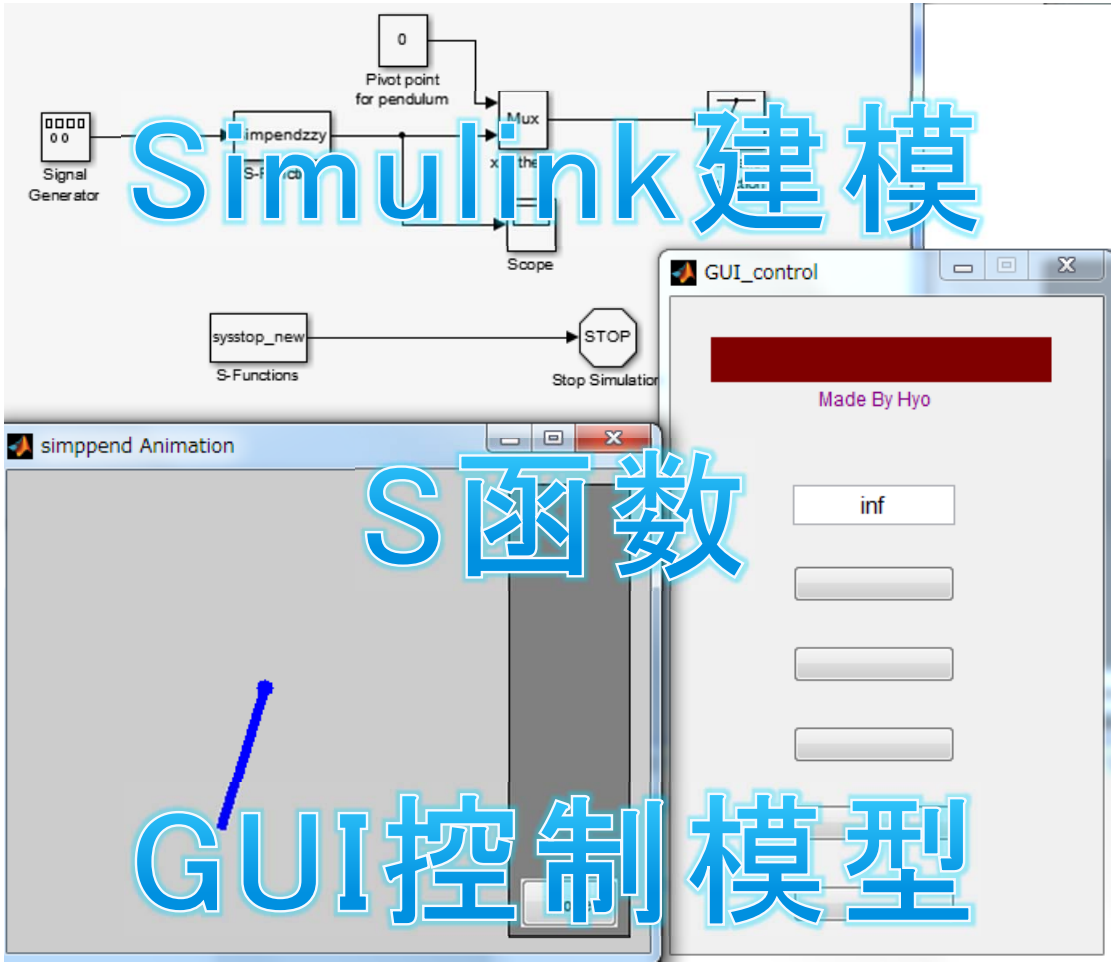

参考链接：http://www.ilovematlab.cn/thread-32575-1-1.html

积累经验，培养敏感度

[已答复] GUI程序运行报错 inner matrix dimensions must agree. [复制链接]

发表于 2 小时前 | 只看该作者 | 只看大图

```
G0=tf([0.571848],[0.653168 1],'ioDelay',0.2444);%系统对象
Gc=tf([Td*Kp Kp Kp/Ti],[1 0]);%PID控制器传函，参数由用户输入
G=G0*Gc;%前向通路传函
```

报错的地方

报错提示：

Error using *

Inner matrix dimensions

Error in untitled>Run_C

Gc=tf([Td*Kp Kp Kp/Ti]

乘法错误

矩阵内维不相同，是我们的第一思路

> hyowinner 发表于 2015-4-8 21:15
> 小数是在Edit框里输入的吧，猜测你没有使用str2num这个函数转换数据类型。

确实是这样！多谢！

不是矩阵

那么很可能没有使用str2num，Edit中的小数作为字符串向量进行乘法了

> hyowinner 发表于 2015-4-8 19:33
> Td*Kp
> 这个乘法的两个乘数，内维不相同。

我给的这是两个小数，没有内维的问题吧

学会理解他人

思考提问者是否真正懂得问题所在

有些提问者，虽然误打误撞解决了问题，但是不知道出错的原因。如果下次再次遇到，还是搞不清楚。所以，需要帮助他们分析找到问题所在。

为了更多的读帖者能够有所收获

所以，需要帮助LZ分析找到问题所在。或引导，或给出解决方案让楼主自己尝试，最终找到问题原因，给这个帖子一个答案，给读者一个答案。

hyowinner 发表于 2015-4-6 16:10
当你发送"aa"这种多字符时，c的内容是什么？

谢谢你。我不知道怎么调试了下代码，就能成功读取了。

hyowinner 发表于 2015-4-8 14:40
为了真正学到知识，最好搞清楚错误出在哪里。
之前CAT的报错说明矩阵维数不对应。我猜测你的c中以列向量 ...

嗯嗯，好像就是这个错误。非常感谢哈

学会总结

经历了一段时间的进步，用点，能够解决问题。然而这样就足够了吗？

论坛的问题都是零散提出能够解决问题固然好，但是知识的掌握和拓展需要地更为牢固，以解决更多的同方面的问题。

今天分享的内容

我在论坛的成长

关于帖子的建议

我现在从事的工作

发帖与回帖的一些建议

标题

主旨明确，范围清晰
让人看了有一探究竟的欲望

描述

告诉别人你想做什么
你已经做了什么
你希望得到什么样的结果（内容多时分点）

图示

通过图示补充说明
文字部分难以清晰表达的部分，或直接将错误信息发布

[已答复] simulink如何判断阶跃信号的方向，并保持判断值？ [复制链接]

主题明确
希望做什么

发表于 昨天 21:22 | 只看该作者 | 只看大图 ▸ 1# 电梯直达

在simulink仿真中需要对输入的阶跃信号变化方向进行判断，非上升或非下降，并保持判断的状态值，如附图所示：0~24s为阶跃上升信号，24~40s为阶跃下降信号。请问在simulink中如何对该输入信号进行方向判断呢？我现在用memory模块和subtract(+-)模块进行前后相邻时刻的大小比较，但这仅能判断信号阶跃变化的瞬间；而当信号阶跃后保持不变时，就无法区分信号的方向是非上升的，还是非下降的？请问各位如何解决这个问题？不要用s—functon

遇到的问题

自己做的努力

解决方法限定

QQ截图20150409212226.png (25.13 KB, 下载次数: 0)

输入的阶跃信号

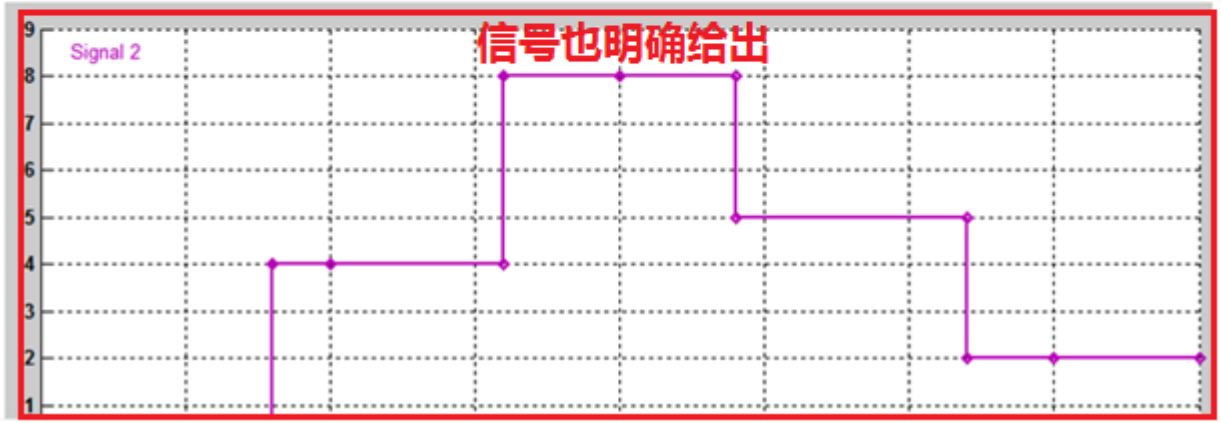

信号也明确给出

发帖与回帖的一些建议

结论

对于提问明确，描述清晰地帖子，先给出结论，描述下特点。

步骤

围绕结论，给出具体步骤，每个步骤说明关键点。

附件

贴图，代码或模型以更好地让别人了解你的思路或方案。

你的这个信号都没有噪音，还是比较好判断的。**总结特点，给出结论**

需要通过Memory或Delay保持一个采样时刻，对比当前采样时刻与前一个采样时刻的值。

1.当前一个时刻值小于当前时刻值时，为上升；反之为下降；将这个状态记录为一个信号（同样采用Delay或Memory）

2.当前后两个相邻采样点值都一样时，说明判断到的上升或下降没有发生变化，维持这个状态即可。 **列出步骤**

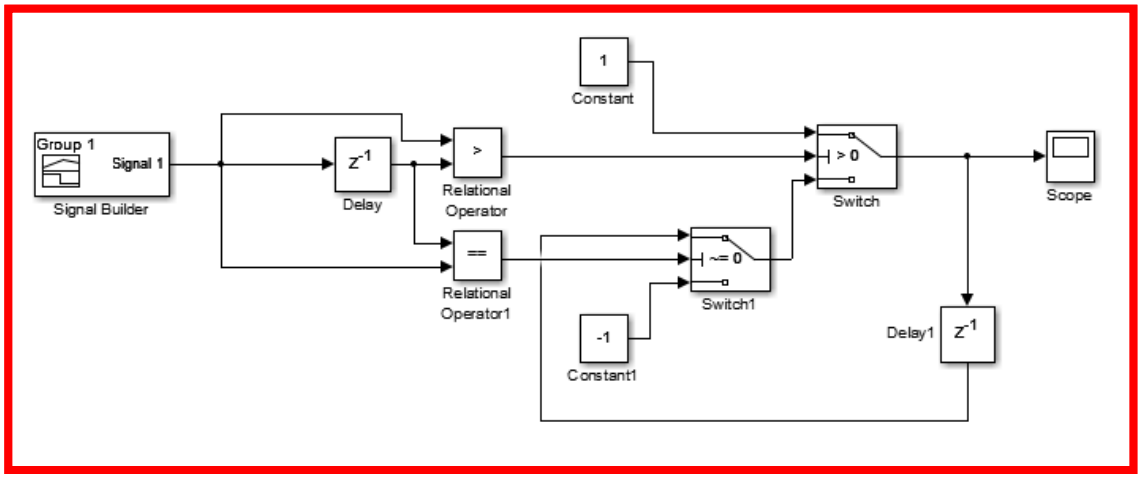

发帖与回帖的一些建议

XY问题

1）你想解决问题X
2）你觉得Y可能是解决X问题的方法
3）但是你不知道Y应该怎么做
4）于是你发帖提问Y应该怎么做
5）大家回复你如何去做Y之后
6）你跟回帖人认真的讨论
7）几轮下来Y问题的解决在即
6）你发现解决Y的方法并非能够解决X问题
7）然后你回帖说其实你想解决问题X
8）回帖人发现X跟Y根本是完全不同的问题

1）你想解决问题X
2）你发帖说其实你想解决问题X，但是做了Y的尝试，没有得到好的结果
3）回帖人告诉你问题X的解决方法

[已解决] S函数能输出向量或者矩阵吗？ [复制链接]

发表于 2014-6-19 09:22:35 | 只看该作者

如题，编写的S函数能不能输出向量或者矩阵？？谢谢

"Output returned by S-function 'ad_control' in 'adaptive_control/S-Function' during flag=3 call must be a real vector of length 1" ,

发帖与回帖的一些建议

换位思考

楼主给了S函数代码和模型，贴出了错误信息：仿真时S函数文件不存在。

s函数前段日子使用时全都正确，最近重新做时，不知道是不是自己手生了，弄了一个最简单的s函数例子也报错，具体s函数程序如下

我用楼主的S函数建立模型是可以运行的。
楼主要保证S函数文件存放在Matlab的搜索路

刚重新检查了一遍，的确在搜索路径上，但还是不行，将路径恢复成default，再加入文件
主，有没有什么其他可能性啊

S函数代码本身没有问题，还有一个可

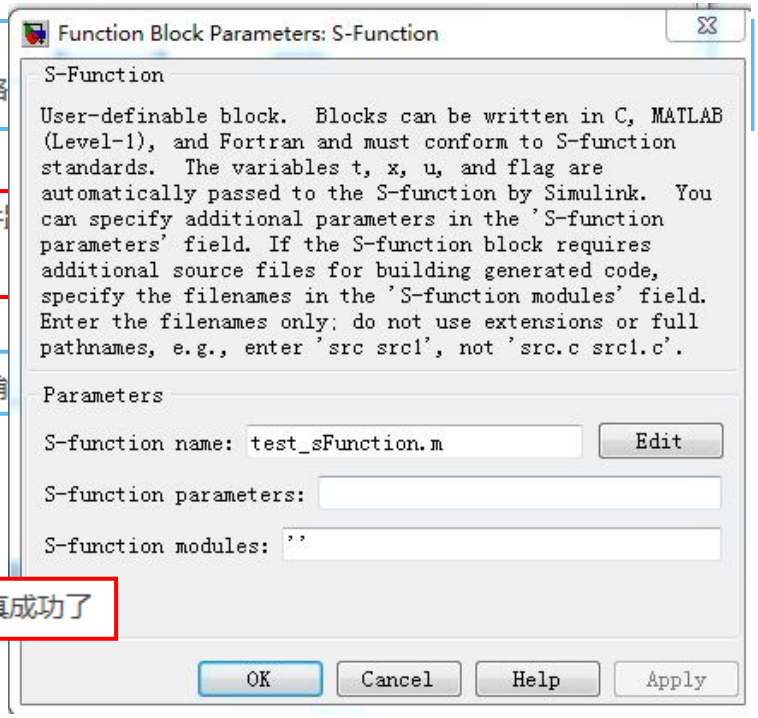

这个是s函数模块双击后的界面，版主，实在太感谢你了，我试着将.m后缀去掉，就仿真成功了

今天分享的内容

我在论坛的成长

关于帖子的建议

我现在从事的工作

Target Support Package

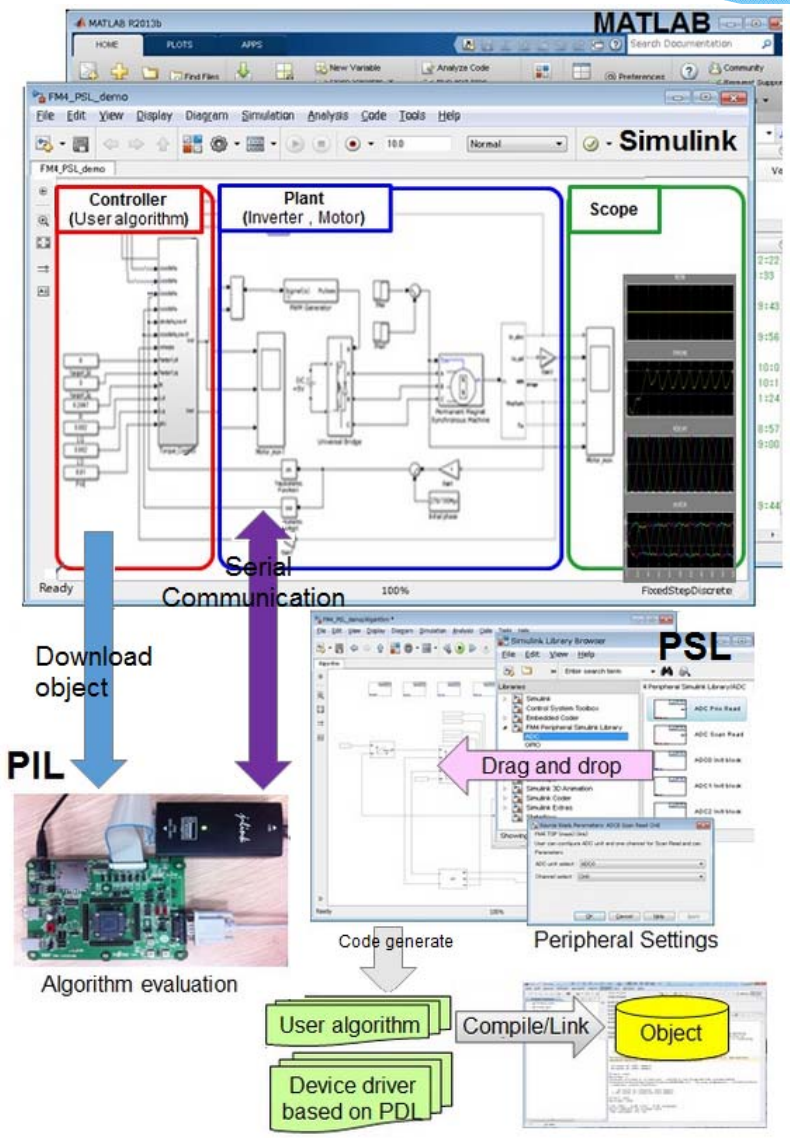

TSP(Target Support Package)是基于Matlab/Simulink环境，多系列MCU嵌入式快速开发解决方案。该技术实现了底层硬件配置图形化，逻辑算法可视化，结合Simulink进行算法+驱动完整建模，实现驱动代码自动生成以及算法的MILS/PILS快速验证。

作为半导体生产商，TSP是提高芯片竞争力和附加价值的一种解决方案。它可免去家电嵌入式产品开发时驱动代码的编写，免除繁琐的操作，自动检测硬件配置是否冲突，用户只需简单配置即可生成需要的驱动代码，并自动与算法层无缝Merge下载到目标硬件中，大大提高了嵌入式开发效率，缩短开发周期。

感谢大家的倾听！

论坛ID：hyowinner

Sina weibo: Hyo_Matlab

若需要下载此演讲视频，请登录：
http://www.iLoveMATLAB.cn/thread-326306-1-1.html

www.iLoveMATLAB.cn